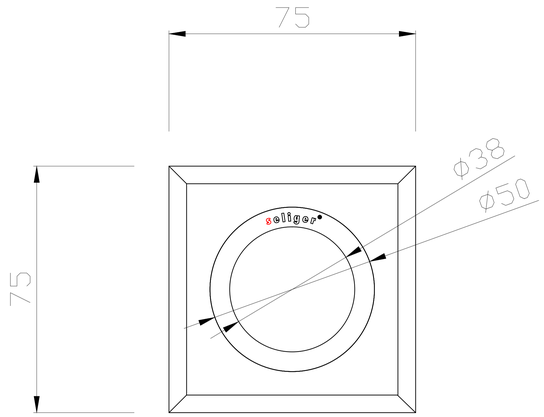

10298(5W)

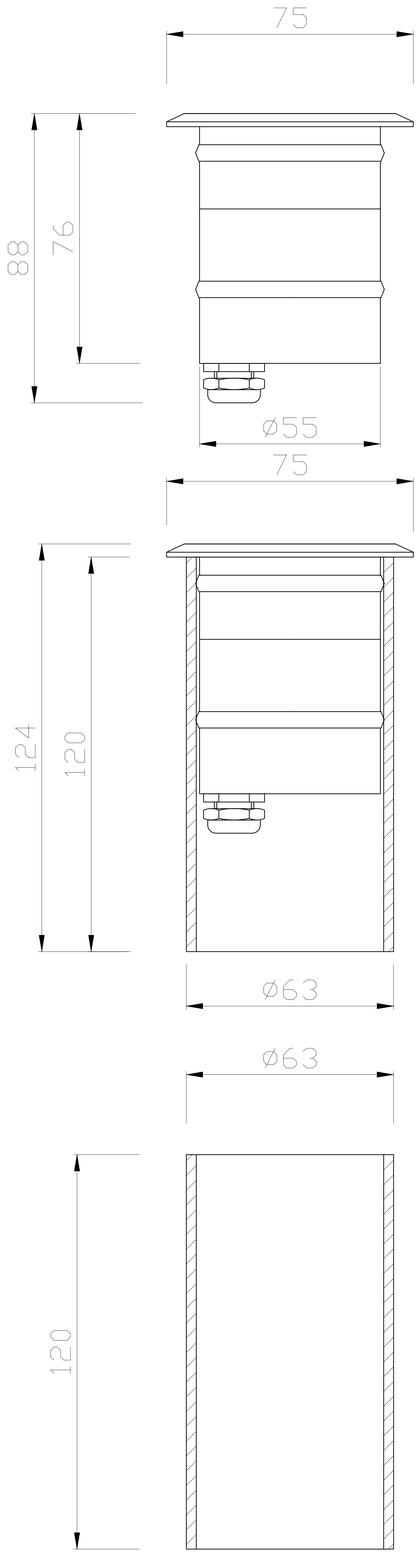

10298(5W)