D

EINBAU DER TEILE

Identificieren Sie die Teile aus dem Lieferumfang. Die Sie in den Beutel mit dem Zubehör finden

Einbau der Ansaugeinheit: stecken Sie in das Steigrohr (O) auf die eine Seite das Sieb (G) und das Ansaugrohr (R) auf die andere Seite. Montieren Sie das Winkelstück mit regelbarem Durchflussregler (U) und Mutter (A) auf das Ansaugrohr (R). Befestigen Sie die Halterungen (S) mit den Saugnäpfen (T).

Einbau der Auslaueinheit: montieren Sie das Gummi Winkelstück (V) auf das Winkelstück mit regelbarem Durchflussregler (U) mit der Mutter (A). Bauen Sie je nach Bedarf entweder das Ausstromrohr mit Kappe (X) oder den Diffusoren (Y). Die Halterungen (S) mit Saugnäpfen (T) in einer der zwei Positionen montieren, sodass die Distanz zu der Wand des Aquariums reguliert wird.
Die 2 Muttern (A) auf den IN-OUT Schlauchadapter (B) auf den Filterkopf schrauben.

INSTALLATION UND INBETRIEBNAHME DES FILTERS

Photo 1 - Die 4 Gummi Füße in die entsprechende Vorrichtungen des Behälters drücken.
Photo 2 - Den Filterkopf öffnen indem Sie die Absperrhalterungen von oben ablösen und nach außen ziehen.
Photo 3 - Die Behälter mit dem Keramikbustraht offnen und unter laufendem Wasser waschen.
Diese dann in die leeren Filterkammer (I) des Behälters platzieren. Stellen Sie sicher,dass das Keramikbustrat unter der Kappe des Filterkopfs (W) im Behälters ist (wie durch den Pfeil angedeutet Photo 3).
Das Luftansaugschrohren aus Gummi (E)in die Rotorkammer massschieg zu der oberen Seite des Filterkopfes positionieren werden (Photo 3).
Photo 4 - Zum Verschließen der Absperrhalterungen genau unter den Sperrzähnen des Behälters eingen, dann die Absperrhalterungen von unten nach oben drücken, so dass sie den Filterkopf arretieren.
Photo 5 - Die Kappe (W) im Filterkopf öffnen und die Kammer vollständig mit Wasser auffüllen. Die Kappe wieder zuschrauben bis sie einrastet. Um den Filter zu tragen, den praktische Kläppgriff im Filterkopf verwenden. *Nur Modellé 521-522.*
Photo 6 - Die komplett montierten Ansaug- und Auslaueinheiten an die sorgfältig gereinigte Rotorkrand drücken. Den Abstand der Rotre aus der Glaswand regulieren,indem diese entweder in die ersten oder zweiten Schlitze der Halterungen (S) platziert wird. Dann die Länge der Ansaugeinheit regulieren, indem das Steigrohr zu der Tiefe des Aquariums angepasst wird. *Nur Modellé 521-522.*
Die Schläuche auf die Vorrichtungen des Ansaugrohres und Auslausrohres schieben und mit der Mutter arretieren.
Photo 7 - Die Schläuche auf den Schlauchadapter (B) schieben. Auf die korrekte Installation des Ansaugrohres (IN) und Auslaisrohres (OUT) achten. Mit den Muttern fixieren.
Info : Um die Fordermenge des Filters zu regulieren, empfehlen wir den Durchflussregler Min. und Max. (Orange Durchflussregler) an der Ansaugseite! zu verwenden.
Photo 8 - Das Kabel des Filters an die Steckdose schließen.

SICHERHEITSVORSCHRIFTEN

- Prüfen Sie vor Anschluss des Gerätes, ob die Betriebsspannung (siehe Aufdruck) mit der Netzspannung übereinstimmt.
- Betreiben Sie das Gerät nur mit installiertem Fehlerstromschutzschalter (max. = 0.03A Empfindlichkeit).
- Vor jeglichem Wasserkontakt und Einfassen der Hände sind alle im Wasser befindlichen Geräte vom Netz zu trennen.
- Gerätte mit dem aufgedruckten Symbol ◯ sind ausschließlich für den Gebrauch in Zimmern und Innenraumen bestimmt.
- Das Netzkabel dieses Gerätes kann weder repariert noch ausgetauscht werden. Bei Beschädigung muss das Gerät durch ein neues ersetzt werden.
- Vorsicht ! Der Betrieb in Schwimmbecken oder Badewanne ist nicht gestattet.
- Der Filter darf nur für Flüssigkeiten bis zu einer Temperatur von 35° C verwendet werden.
- Bitte bewahren Sie diese Vorschriften für eine eventuelle spätere Kontrolle sorgfältig auf.

ACHTUNG !

Dieses Gerät kann von Kindern ab 8 Jahren und darüber sowie von Personen mit verringerten physischen, sensorischen oder mentalen Fähigkeiten oder Mangel an Erfahrung und Wissen benutzt werden, wenn sie beaufsichtig oder bezüglich des sicheren Gebrauchs des Gerätes unterwiesen wurden und die daraus resultierenden Gefahren verstehen. **Kinder** dürfen nicht mit dem Gerät spielen. Reinigung und **Benutzer-Wartung** dürfen nicht von **Kindern** ohne Beaufsichtigung durchgeführt werden.

Die **Nettoausschlaulieitung** dieses Gerätes kann nicht ersetzt werden. Bei Beschädigung der Leitung ist das Gerät zu verschrotten.

PFLEGE

Vor jeglicher Wartung und Reinigung des Filters, sowie vor dem Ausstauch der Filterpatronen usw. den kompletten Filter in ein Waschbecken oder ähnliches stellen. Lesen Sie bitte die folgenden Gebrauchswiesungen aufmerksam durch :

Vor jeglichem Wasserkontakt und Eintauchen der Hände sind alle im Wasser befindlichen Geräte vom Netz zu trennen.

Photo 9 - Den IN-OUT Schlauchadapter (B) aufschrauben indem Sie ihn auf die UNLOCK Position umdrehen dann abziehen.
Den Filterkopf öffnen indem die Absperrhalterungen abgelöst werden und nach außen gezogen werden, dann den O-Ring (Z) entfernen. (Photo 2)
Den Behälter für Filtermedien aus dem Filterkopf entfernen (Photo. 3)
Photo 10 - Das Sieb (G) wegnehmen und die Rotor Kammer (F) entfernen, indem den Abspernhalter unter der Kappe (W) loswerden wird, wie im Photo 10 zeeigt. *Nur Modellé 521-522.*
Photo 11 - Den Rotor (D) aus seiner Halterung ziehen. Zum Entnehmen der Buchse aus der Rotorkammer verwenden Sie den Zapfen, indem Sie ihn auf die Buchsenloch einstechen.
Reinigen Sie den Rotor, Rotorkammer und Buchsen sorgfältig unter lauwarmen Wasser.
Die Patronen regelmäßig unter lauwarmen Wasser reinigen.
Alle Teile wieder sorgfältig zusammensetzen und stellen Sie sich sicher, dass das Luftansaugrohrchen aus Gummi (E) richtig zu den oberen Seite des Filters positioniert ist, wie im Photo 3 gezeigt.

WICHTIG !

Ein spezielles inneres System entlässt die Luft, die auf der oberen Seite des Filterkopfes verbleiben ist. Die Dauer dieses Vorgang hängt von der Luftmenge im Filterkopf ab und kann einige Minuten in Anspruch nehmen. Das entstehendel Geräusch verschwindet, sobald das System die Luftmenge vollständig ausgelassen hat.

Der Filter kann nur komplett verschlossen werden, wenn der Filterkopf gerau an der richtigen Stelle oben und auf den Behälter gestellt wird und die Absperrhalterungen bis zum Einrasten geschlossen werden.

Photo 12 - Vermeiden Sie enge Knicke und Knoten in den Schläuchen (Photo 12).

TECHNISCHEN DATEN

Modell	Max Fordern.	Min Fordern.	W
EDEN 511	600 l/h	300 l/h	11W
EDEN 521	800 l/h	- l/h	17W
EDEN 522	1000 l/h	- l/h	23W

Entsorgung:
(nach RL2002/96/EG)
Gerät darf nicht den normalem Hausmüll beigefügt werden, sondern muss fachgerecht entsorgt werden.
➔Wichtig für Deutschland: Gerät über ihre kommunale Rücksorgungsstelle entsorgen.

GB

INSTALLATION OF COMPONENTS

Identify all the parts supplied and those in the accessories bags.
Intake Unit: insert onto one side of the adjustable intake tube (Q) the strainer (G) and the intake tube (R) on the other side. Mount the Elbow with integrated flow control device (U) complete with screw-nut (A) onto the other side of the intake tube (R). Mount the 2 clips (S) to the 2 suction cups (T).

Outlet Unit: insert the curved adapter (V) onto the elbow with integrated flow-control device (U) and fix it with the hose adapters (A). Insert then either the spray-bar with cap (X) or the flow diverter (Y) according to your needs. Mount the 2 clips (S) to the 2 suction cups (T) and adjust the distance according from the tank wall.

Finally mount the 2 hose adapters (A) on the spigots IN-OUT in the hose connecting device (B).

ASSEMBLING AND STARTING THE FILTER

Photo 1 - Insert the rubber feet in their locations of the filter media container
Photo 2 - Open the filter head by releasing the clips from above and by pulling them outward. The filter head will disengage from its seat.
Photo 3 - Rinse the ceramic media under running water and fill the empty bio media chamber (I). For proper re-circulation make sure that the ceramic media are placed on the side of the cap (W) of the filter head before closing the filter head as indicated by the arrow on Photo 3.
The air tube in the impeller chamber must be oriented toward the upper side of the filter as shown as in Photo 3.
Photo 4 - To close the filter, position the clips correctly under the locking notch of the media container. Push the clips inward until they lock with a clear click-on sound into their seats.
Photo 5 - Unlock the cap (W) and fill up completely with water. Close the cap until the locking device clicks to lock. To carry the filter, use the folding handle on the pump head. *Only On Models 521-522.*
Photo 6 - Thoroughly clean the aquarium wall before fixing the assembled intake and outlet units in the desired position. Adjust the distance of the clips from the tank wall according to the size of your aquarium by inserting the units either onto the first or second eyelet in each clip (S). Adjust the length of the intake tube by moving the intake tube with strainer (Q) according to the depth of your tank. *Only On Models 521-522.* Then push the hoses onto the spigots of the intake and outlet and lock them with the screw-nuts.
Photo 7 - Insert the hoses in the hose connecting device (B). Make sure they are properly inserted in the IN- (IN) and outlet (OUT). Lock them with the screw nuts. If necessary it is recommended to adjust the flow of the filter by rotating the flow control device of the intake unit toward min or max (orange flow control).
Photo 8 - Plug the filter to mains.

SAFETY INSTRUCTIONS

- Check that the voltage shown on the label of the unit corresponds to the voltage of the mains supply.
- Connect the unit to a power supply with a Residual Current Device (RCD) with sensitivity of 30mA.
- Always disconnect all electrical appliances from the mains before placing your hands in the water.
- The power supply lead of this appliance cannot be replaced or repaired.
- Should the lead become damaged the appliance must be discarded.
- This unit is intended exclusively for indoor use only ◯.
- This unit must not be used in swimming pools or bathrooms.
- This appliance has been designed for use in fluids up to 35°C.
- Keep these instructions for future reference.

VERY IMPORTANT NOTICE !

This unit can be used by children from the age of 8 and by persons with physical, sensory or mental impairments or lack of experience and knowledge, as long as they are supervised or instructed on how to use the unit safely and are able to understand the potential hazards. Do not allow **children** to play with the unit. Do not allow **children** to clean or maintain the unit without close supervision.

The **power supply cable**of this unit cannot be replaced. If damaged, the unit must be disposed of.

MAINTENANCE

Before any maintenance, media replacement, cleaning operation, etc. it is recommended to move the complete unit to a sink or similar place and follow these instructions carefully:

Always disconnect all electrical appliances from mains before placing your hands in water.

Photo 9 - Turn the hose connecting device (B) in the UNLOCK position and remove it from its place (Photo 9).
Open the filter head by releasing the clips and pulling them outward until the O-Ring (Z) on the head comes loose (see Photo 2).
Remove the filter head from the media container (Photo 3).
Photo 10 - Take off the strainer (G) of the impeller chamber (F) by pressing the locking notch inside the head near the cap (W) as shown as in Photo 10. *Only On Models 521-522.*
Photo 11 - Take off the impeller unit (D). To remove the bearings of the impeller chamber insert the pin of the impeller chamber in its hole.
Carefully rinse the rotor, bearings, impeller chamber, strainer and the impeller seat.
The filter foams should only be rinsed in aquarium water to avoid loss of beneficial bacteria.
Reassemble all components paying special care to the right positioning of the air tube (E) that must be oriented towards the upper side of the filter (Photo 3).

ATTENTION !

A special internal device discharges the air that remains in the upper part of the filter head. The length of this operation depends on the quantity of air inside and may take a few minutes. The noise will disappear as soon as the system has discharged the air.
The filter will be correctly closed only after positioning the filter head onto its seat on the media container and after the clips have properly clicked on to the cover (Photo 4).

Photo 12 - Avoid kinking of hoses. (Photo 12)

TECHNICAL SPECIFICATIONS

Model	Max Flow	Min Flow	P
EDEN 511	600 l/h	300 l/h	11W
EDEN 521	800 l/h	- l/h	17W
EDEN 522	1000 l/h	- l/h	23W

Disposal:
(in accordance with RL2002/96/EC)
The product must not be added to normal household waste.
It must be disposed of properly.

F

INSTALLATION DES ACCESSOIRES

Identifier les pièces contenues dans l'emballage et les sachets des accessoires.

Groupe d'aspiration : dans l'adaptateur télescopique (Q), introduire d'un côté le pré-filtre (G) et, de l'autre, le tube rigide d'aspiration (R). Introduire le coude avec régulateur de débit (U) pourvu de collier de serrage du tuyau (A) dans le bout libre du tube rigide d'aspiration (R). Installer les deux clips de fixation (S) pourvus des deux ventouses (T).

Groupe de refoulement : installer l'adaptateur courbé (V) sur le coude avec régulateur de débit (U) pourvu de collier de serrage du tuyau (A) ; par la suite, selon les exigences, installer le tuyau spray bar avec le bouchon (X) ou le diffuseur (Y). Introduire les clips (S) et les ventouses relatives (T) dans une des deux positions prévues, tout en considerant la distance de la cloison de la cuve.

Installer enfin les deux colliers de serrage des tuyaux (A) sur le groupe Eau-Arrêt (B).

INSTALLATION ET MISE EN SERVICE

Photo 1 - Introduire les pieds en caoutchouc dans les logements spécifiques.
Photo 2 - Ouvrir le filtre en tirant les clips de fixation vers l'extérieur, jusqu'à ce que le groupe complet ne soit levé.
Photo 3 - Rincer les nouilles à l'eau courante, puis les introduire dans la chambre vide du bac des matériaux de filtration (I). Lorsque ferme le filtre, s'assurer que les nouilles se trouvent du côté du bouchon (W), sur le groupe pompe, ce qui garantit une circulation optimale de l'eau à l'intérieur du filtre.
Installer correctement le tuyau à air dans la préchambre du rotor ; il doit être tourné vers la partie en haut du filtre (Photo 3).
Photo 4 - Refermer le filtre en positionnant les clips au-dessous des dents d'accrochage du bac des matériaux de filtration, en les poussant ensuite vers le centre, jusqu'à ce que le capot du filtre se soit bloqué.
Photo 5 - Desserrer le bouchon (W) et remplir complètement le filtre d'eau. Refermer le bouchon. Pour transporter le filtre, utiliser la poignée pratique qui se trouve sur le capot. *Exclusivement pour le modèles 521-522.*
Photo 6 - Nettoyer soigneusement la paroi de la cuve et fixer les groupes d'aspiration et de refoulement dans la position souhaitée. Régler la distance de la paroi de la cuve en positionnant les tuyaux dans la première ou la deuxième fente des clips (S). Régler la longueur du tuyau d'aspiration en déplaçant l'adaptateur (Q) selon la profondeur de la cuve. *Exclusivement pour le modèles 521-522.*
Introduire les tuyaux souples dans les raccords des groupes de refoulement et d'aspiration ; les bloquer par les colliers de serrage relatifs.
Photo 7 - Introduire les tuyaux souples dans le groupe de raccordement rapide Eau-Arrêt (B), en veillant à introduire le tuyau d'aspiration dans le raccord d'entrée "IN" et le tuyau de refoulement dans le raccord de sortie "OUT". Les bloquer par les colliers de serrage relatifs.
REMARQUE : Si nécessaire, régler le débit du filtre en ajustant de préférence le robinet min./max. (orange) du groupe d'aspiration.
Photo 8 - Brancher le câble du filtre dans la prise de courant.

PRECAUTIONS D'EMPLOI

- Assurer que la tension spécifiée sur l'étiquette correspond à la tension de réseau.
- Installer toujours un disjoncteur différentiel sactivant à une valeur de sécurité ≤ 30 mA.
- Avant de plonger les mains dans l'eau, débrancher tous les appareils électriques.
- Le cable de l'appareil ne peut pas être réparé ni remplacé. Au cas où il serait endommagé, remplacer l'appareil complet.
- Les appareils munis du symbole ◯ ne doivent être utilisés qu'à l'intérieur.
- Il est interdit d'utiliser cet appareil dans les bassins ou les piscines.
- Cet appareil est conçu pour être utilisé dans des liquides dont la température maximale ne dépasse pas 35°C.
- Conserver ce mode d'emploi pour toute consultation future éventuelle.

IMPORTANT !

Cet appareil est utilisable par des mineurs de moins de 8 ans ainsi que par des personnes souffrant d'un handicap mental ou plus généralement par des personnes manquant d'expérience : dans ces situations cependant un adulte averti devra être présent, qui renseignera le mineur ou la personne fragilisée concernée sur le bon emploi de ce matériel. Les **enfants** ne doivent pas jouer avec cet appareil. Ne pas laisser un **enfant** sans surveillance pour le nettoyage ou l'entretien.

Le **cordon d'alimentation**de cet appareil ne peut pas être remplacé. Au cas ou il serait endommagé, l'appareil doit être éliminé.

ENTRETIEN

Pour toute opération d'entretien, de réparation du matériau filtrant, de nettoyage, etc. il est conseillé de déplacer le filtre sur un évier (ou un endroit similaire) pour éviter tout écoulement d'eau et de suivre attentivement les instructions ci-dessous.

Débrancher tous les appareils électriques avant de plonger les mains dans l'eau.

Photo 9 - Desserrer le groupe de raccordement rapide Eau-Arrêt (B) en le tournant vers la position de déblocage (UNLOCK) ; l'enlever du filtre en la tirant vers l'extérieur.
Ouvrir le filtre en tirant vers l'extérieur les clips de fixation, en faisant pression jusqu'à ce que le joint torique d'étanchéité (Z) ait été sorti (Photo 2).
Enlever le groupe pompe du bac des matériaux de filtration (Photo 3).
Photo 10 - Enlever le pré-filtre (G) et la préchambre (F) en pressant d'un doigt la dent d'accrochage à l'intérieur de la fissure au-dessous du bouchon (W). *Exclusivement pour le modèles 521-522.*
Photo 11 - Enlever la turbine (D). Retirer la douille du logement de la turbine à l'aide de l'extracteur spécifique de la préchambre (introduire celui-ci dans le trou de la douille).
Nettoyer soigneusement à l'eau courante la turbine, les douilles, la préchambre et le pré-filtre.
Nettoyer périodiquement les mousses à l'eau courante.
Reassembler toutes les pièces en positionnant correctement le tuyau à air (E) : il doit être tourné vers la partie en haut du filtre (Photo 3).

ATTENTION :

Ce dispositif interne permet de vidanger l'air contenu dans la partie supérieure de la tête du filtre. La durée de cette opération dépend de la quantité d'air contenu et peut prendre quelques minutes. Le bruit eventuel disparaît après la vidange complète de l'air par le système.
Le filtre reet ferme correctement qu'après l'installation correcte du groupe pompe au-dessus du bac des matériaux de filtration et en bloquage par les clips relatifs (lorsqu'on entend le déclic des clips dans le capot du filtre).

Photo 12 - Eviter d'étrangler les tuyaux souples.

DONNEES TECHNIQUES

Modèle	Débit max.	Débit min.	P
EDEN 511	600 l/h	300 l/h	11W
EDEN 521	800 l/h	- l/h	17W
EDEN 522	1000 l/h	- l/h	23W

Gestion des déchets:
(directive RL2002/96/EG)
Cet appareil ne doit pas être jeté dans les poubelles domestiques mais dans les containers spécialement prévus pour ce type de produits.

NL

INBOUW ONDERDELEN

Identificeer onderdelen in het plastic zak met toebehoren

Inbouw aanzuigkolom: steek op het stijgbuis (Q) het zeef (G) op een kant en en het aanzuigbuis (R) op andere kant. Monteer het hoekstuk met regelbaar doorstroomhoeveelheid (U) en moer (A) op het aanzuigbuis (R). Zet de houders (S) met zuignapen (T) vast op aanzuigbuis (R).

Inbouw uitlaat kolom: monteer het rubberen hoekstuk (V) op het hoekstuk met regelbaar doorstroomhoeveelheid (U) met een moer (A). Zet nu naar uw noodzaak of Uitstroombuis met kap (X) of de Diffuser (Y) erop. De Houders (S) met zuignapen (T) assemblieren.
Zie 2 moertjes (A) op de IN-OUT slangadapter (B) draaien.

INSTALLATIE EN START VAN DE FILTER

Photo 1 - Die 4 rubberen voetjes op passende gaatjes zetten.
Photo 2 - Open de filterkop. Clipholders van boven los maken en naar buiten duwen.
Photo 3 - Het keramiek substraat onder stromend water wassen en in de lege filter kamer (I) vullen. Let erop dat het substraat niet tot boven het kamer rand komt. (Photo 3).
Het rubberen ontluchtingsbuis (E) in Rotorkamer moet goed richting boven kant filterkop gepositioneerd zijn (Photo 3).
Photo 4 - Om de filter goed te sluiten dient u de kop teng te plaatsen op het filterhuis en de clips teng te doven op de daarvoor bedoelde gaten. De clips sluiten met een hoorbare klik. (Foto 4).
Photo 5 - Draai de voldop open en neem deze uit (W) om de filter helemaal met water. Sluit de filter weer af met de voldop.
De voldop dat met een hoorbare klik (Foto 5). Om de Filter te dragen, aub praktische klepp greep bestutten. Aalleen Modell 521-522.
Photo 6 - De reeds gemonteerde in- en uitlaat kolommen op de gereinigten aquarium ruiten setten. Afstand tussen wand en kolom kan door de houders worden regulleert. Lengte aanzuig kolom op diepte aquarium passen door stijgbuis uit de schuiven. Slangen op de slangaansluitingen van in- en uit moeren (A) vast setten. Aalleen Modell 521-522.
Photo 7 - Zet de slangen op de aansluitingen schuven. LET OP de correcte installatie IN- en OUT. Doormede de moeren slangen arretieren.
Info : Om debiecontroleerbaar te regelen adviseren we instelling via de oranje regelaar op het aanzuigkolom.
Photo 8 - Stekker in stopcontact.

VEILIGHEIDSVOORSCHRIFTEN!

- Controleer of het voltage wat op het label van de filter staat overeenkomt met het voltage van uw lichtnet aansluiting.
- Connect the unit to a power supply with a Residual Current Device (RCD) with sensitivity of 30mA.
- Voordat u met uw handen in het aquarium water gaat dient u alle electrische apparaten die op het aquarium is aangesloten uit te schakelen en de stekkers uit het stopcontact te halen.
- Het elektriciteitsnoer kunt u niet vervangen of repareren. Als het snoer kapot is kunt u niet langer gebruik maken van het apparaat.
- Dit apparaat is uitsluitend bedoeld voor gebruik binnenshuis ◯.
- Dit apparaat mag niet gebruikt worden in zwembaden of de badkamer.
- Dit apparaat is ontworpen voor water tot 35°C.
- Bewaart u aub deze instructie voor toekomstig gebruik.

WAARSCHUWING!

Dit apparaat kan worden gebruikt door kinderen vanaf 8 jaar en daarnaast door personen met verminderde fysieke, sensorische of mentale vermogens of gebrek aan ervaring en kennis, mits zij onder toezicht staan of geïnstruerd werden over het veilige gebruik van het apparaat en de gevaren begrijpen. De kiemen samenhangen. **Kinderen** mogen niet met het apparaat spelen. Reiniging en onderhoud door de gebruiker mogen niet worden uitgevoerd door **kinderen** die niet onder toezicht staan.

Verwijdering:
(In overeenstemming met RL2002/96/EG)
Het toestel mag niet bij het gewone huisvuil worden gevoegd, maar moet professioneel afgevoerd worden.
➔Belangrijk voor Duitsland: Afvoeren van het toestel bij uw dichtstbijzijnde inzamelpunt.

E

INSTALACIÓN DE LOS COMPONENTES

Identificar todas las piezas suministradas y los de las bolsas de accesorios.
Unidad de Admisión: insertar en un lado del tubo de aspiración ajustable (Q) del filtro (G) y el tubo de aspiración (R) en el otro lado. Montar el codo con dispositivo integrado de control de flujo (U) junto con el tornillo-tuerca (A) en el otro lado del tubo de aspiración (R). Monte el 2 clips (S) para las 2 tazas de succión (T).

Unidad de salida: inserte el adaptador de curva (V) en el codo con un dispositivo integrado de control de flujo (U) y fíjelo con los adaptadores de la manguera (A). Insertar a continuación, o el spray-bar con la tapa (X) o el deviador de flujo (Y) de acuerdo a sus necesidades. Monte el 2 clips (S) para las 2 tazas de succion (T) y ajustar la distancia en consecuencia de la pared del tanque.

Por último montaje de la manguera de 2 adaptadores (A) en los grifos IN-OUT en el dispositivo de la manguera de conexión (B).

MONTAJE Y PUESTA EN MARCHA DEL FILTRO

Foto 1 - Inserte las patas de goma en su ubicación del contenedor de filtro de los medios de comunicación
Foto 2 - Abrir la cabeza del filtro mediante la liberación de los clips de arriba y tirando de ellas hacia afuera. La cabeza del filtro se desprende de su sede.
Foto 3 - Enjuague los medios de comunicación de ceramica con agua corriente y llenar la cámara de vacío de medios biológicos (I). Para correcta recirculación de aseguraraé de que los medios de comunicación de ceramica se colocan en el lado de la tapa (W) de la cabeza del filtro antes de cerrar la cabeza del filtro segun lo indicado por la flecha de la foto 3.
El tubo de aire en la cámara del impulsor debe estar orientada hacia el lado superior del filtro como se muestra como en la foto 3.
Foto 4 - Para cerrar la posición del filtro, los clips correctamente en la muesca de bloqueo del contenedor medios de comunicación. Empuje los clips hacia adentro hasta que queden con un claro clic en el sonido en sus asientos.
Foto 5 - Desbloquear la tapa (W) y se llenan completamente de agua. Cierre la tapa hasta que el dispositivo de bloqueo para bloquear. Para realizar el filtro, utilice el mango plegable en la cabeza de la bomba. *Sólo para 521-522.*
Foto 6 - Limpiar a fondo la pared del acuario antes de fijar la ingesta de montaje y unidades de salida en la posición deseada. Ajuste la distancia de los clips de la pared del tanque de acuerdo al tamaño de su acuario mediante la inserción de la unidades o en el ojal de primero o segundo en cada clip (S). Ajuste la longitud del tubo de llegada al mover el tubo de aspiración con filtro (Q) de acuerdo a la profundidad de su tanque. *Sólo para 521-522.*
A continuación, pulse las mangueras en los grifos de la entrada y salida y bloquearlos con los tornillos-tuercas.
Foto 7 - Inserte la mangueras en el dispositivo de la manguera de conexión (B). Asegurese de que estén debidamente instalada en el en (IN) y salida (OUT). Bloquearlos con las tuercas. Si es necesario, se recomienda ajustar el flujo del filtro girando el dispositivo de control de flujo de la unidad hacia la posición de minutos o máximo (control de flujo de color naranja).
Foto 8 - Conecte el filtro a la red.

ADVERTENCIAS DE SEGURIDAD

- Verifique que la tensión indicada en la etiqueta de la unidad corresponda a la tensión de la red eléctrica.
- Conecte el aparato a una fuente de alimentación con un dispositivo de corriente residual (RCD) con una sensibilidad de 30 mA.
- Siempre desconecte todos los aparatos eléctricos de la red eléctrica antes de colocar las manos en el agua.
- El cable de alimentación de este aparato no puede ser remplazado o reparado. Si el plomo se daña el aparato debe ser desechado.
- Esta unidad está diseñada exclusivamente para uso en interiores ◯.
- Esta unidad no debe ser utilizado en piscinas o baños.
- Este aparato ha sido diseñado para su uso en los fluidos de hasta 35 ° C.
- Guarde estas instrucciones para referencia futura.

AVISO MUY IMPORTANTE!

Este equipo se puede usar por niños a partir de 8 años así como por personas con capacidades físicas, sensoriales o mentales disminuidas o con escasas experiencias y conocimientos, si se supervisan o se instruyen de forma segura en el uso del equipo y han entendido los peligros que se pueden producir. Los **niños** no deben jugar con el equipo. Los **niños** no deben limpiar ni mantener el equipo sin supervisión.

El **cable de alimentación**de este equipo no se puede reparar ni cambiar. Por lo tanto, si se daña, habrá que desechar el equipo.

MANTENIMIENTO

Antes de cualquier operación de mantenimiento, el reemplazo de los medios de comunicación, operación de limpieza, etc, se recomienda mover la unidad completa a un lugar fregadero o similares y siga cuidadosamente estas instrucciones:

Siempre desconecte todos los aparatos eléctricos de la red eléctrica antes de colocar las manos en el agua.

Foto 9 - Gire el dispositivo de la manguera de conexion (B) en la posición UNLOCK y retírelo de su sitio (foto 9).
Abrir la cabeza del filtro mediante la liberación de los clips y tirando de ellos hacia afuera hasta que la junta tórica (Z) en la cabeza se suelta (ver Foto 2).
Retire la cabeza del filtro del contenedor medios de comunicación (Foto 3).
Foto 10 - Quite el filtro (G) de la cámara del impulsor (F) pulsando la muesca de bloqueo dentro de la cabeza cerca de la tapa (W) como se muestra como en la foto 10. *Sólo para 521-522.*
Foto 11 - Retire la unidad del impulsor (D). Para extraer los rodamientos del inserte de la cámara del rotor el pasador de la cámara del rotor en su agujero.
Limpiar cuidadosamente los cojinetes del rotor, la cámara del rotor, filtro y el asiento del rotor.
Las espumas filtro solo se debe enjuagar con agua del acuario para evitar la pérdida de bacterias beneficiosas.
Volver a montar todos los componentes de pago de la unidad especial a la posición correcta del tubo de aire (E) que debe estar orientado hacia el lado superior del filtro (Foto 3).

ATENCIÓN!

Un dispositivo de descarga interno especial el aire que queda en la parte superior de la cabeza del filtro. La duración de esta operación depende de la cantidad de aire en su interior y puede tardar unos minutos. El ruido desaparecerá tan pronto como el sistema ha cumplido el aire.
El filtro se cierra correctamente solo después de colocar la cabeza del filtro en su puesto en el contenedor de los medios de comunicación y después de los clips han hecho clic correctamente a la tapa (foto 4).

Foto 12 - Evitar que se doblen las mangueras.

DATOS TÉCNICOS

Modelo	Caudal máx.	Caudal mín.	P
EDEN 511	600 l/h	300 l/h	11W
EDEN 521	800 l/h	- l/h	17W
EDEN 522	1000 l/h	- l/h	23W

Basura:
(de conformidad con RL2002/96/EC)
El dispositivo no debe tirarse al contenedor normal de basura, sino a un contenedor especialmente diseñado para ello.

I

INSTALLAZIONE DEGLI ACCESSORI

Identificare i componenti trovati nell'imballo e nei sacchetti accessori.

Unità di aspirazione: inserire nell'adattatore telescopico (Q) da un lato il prefiltro (G) e dall'altro il tubo rigido di aspirazione (R). Inserire il gomito con regolatore di portata (U) completo di ghiera stringa tubo (A) nell'estremità libera del tubo rigido di aspirazione (R). Montare le 2 clips di aggancio (S) complete di 2 ventose (T).

Unità di mandata: montare l'adattatore curvo (V) sul gomito con regolatore di portata (U) completo di ghiera stringtubo (A), e inserire quindi, secondo necessità lo spray bar completo di tappo (X), o diffuttore (Y). Montare le 2 clips (S) complete di ventose (T), in una delle due posizioni tenendo conto della distanza dalla parete della vostra vasca.

Infine montare le due ghiere stringtubo (A) sull'unità acqua-stop (B).

INSTALLAZIONE E MESSA IN FUNZIONE

Foto 1 - Inserire i piedini in gomma nelle apposite sedi.
Foto 2 - Aprire il filtro sganciando le clips di fissaggio verso l'esterno. Tirarle fino a quando si sollevera tutto il gruppo.
Foto 3 - Risciacquare i cannolocchi in acqua corrente ed inserirli nella camera vuota del contenitore materiali filtranti (I). Nel chiudere il filtro accertarsi che i cannolocchi siano dal lato del tappo (W) sul gruppo pompa come per il corretto posizionamento del circolo dell'acqua all'interno del filtro.
Fare attenzione al corretto posizionamento del tubicino aifero in gomma (E) posizionato che deve trovarsi rivolto verso la parte alta del filtro (foto 3)
Foto 4 - Richiudere posizionando le clip sotto i denti di aggancio del contenitore materiali filtranti, spingendole poi verso il centro sino al bloccaggio sulla calotta del filtro.
Foto 5 - Svitare il tappo (W) e riempire completamente il filtro. Richiudere il tappo avvitandolo sino al blocco. Per trasportare il filtro utilizzare il comodo manico ripiegabile sulla calotta. *Solo Modelli 521-522.*
Foto 6 - Pulire accuratamente la parete dell'acquario e fissare le unità di aspirazione e di mandata nella posizione desiderata. Regolare la distanza dalla parete della vasca posizionando i tubi nel primo o nel secondo occhiello delle clips (S). Regolare la lunghezza dell'aspirazione spostando l'adattatore (Q) in base alla profondità della vasca. *Solo Modelli 521-522.*
Inserire i tubi flessibili sui raccordi delle unità di mandata e di aspirazione e bloccarli avvitando le ghiere stringtubo.
Foto 7 - Inserire i tubi flessibili nell'unità di aggancio rapido acqua-stop (B) facendo attenzione ad inserire l'aspirazione su IN e la mandata su OUT. Bloccarli con le ghiere stringtubo.
N.B. Se necessario, si suggerisce di regolare la portata del filtro agendo preferibilmente sul rubinetto min-max (arancione) dell'unità di aspirazione!
Foto 8 - Collegare il cavo del filtro alla presa di corrente.

NORME DI SICUREZZA

- Verificare che la tensione riportata sull'etichetta corrisponda a quella di rete.
- Installare sempre un interruttore differenziale (salvavita) con corrente di intervento di 0.03A
- Prima di immergere le mani in acqua, scollegare tutti gli apparecchi elettrici.
- Il cavo di questo apparecchio non può essere riparato o sostituito. In caso di danneggiamento occorrerà sostituire l'intero apparecchio.
- Apparecchi contrassegnati con il marchio ◯ sono per esclusivo uso interno.
- Non è consentito l'uso di questo apparecchio in vasche da bagno o piscine.
- Questo apparecchio è destinato all'uso in liquidi con temperatura massima di 35°C
- Conservare queste istruzioni per ogni futura necessità.

IMPORTANTE!

Il presente apparecchio può essere utilizzato anche da bambini di almeno 8 di età così come da persone con ridotte capacità fisiche, sensoriali e mentali o che non siano dotate di necessaria esperienza/conoscenza, qualora siano state istruite con competenza sul corretto utilizzo dell'apparecchio e sui rischi derivanti da uso improprio. I **bambini**non devono tuttavia giocare con l'apparecchio. Le operazioni di pulizia e manutenzione non devono essere eseguite da **bambini**senza sorveglianza.

Il **cavo di alimentazione**di questo apparecchio non può essere sostituito. In caso di danneggiamento l'apparecchio dovrà essere rottamato.

MANUTENZIONE

Per tutte le operazioni di manutenzione, sostituzione del materiale filtrante, pulizia, ecc. si raccomanda di spostarsi con il filtro su un lavandino o altro per evitare di versare acqua a di seguire attentamente le seguenti istruzioni.

Scollegare tutti gli apparecchi elettrici prima di procedere alle operazioni di manutenzione

Foto 9 - Svitare l'unità di aggancio rapido acqua-stop (B) ruotandola nella posizione UNLOCK e quindi estrarla dal filtro tirandola verso l'alto.
Aprire il filtro sganciando le clips di fissaggio tirandole verso l'esterno facendo ove fosse a liberare la guarnizione (OR). Foto2
Togliere il gruppo pompa dal contenitore materiali filtranti. Foto2
Foto 10 - Togliere il prefiltro (G) e rimuovere la precamera (F) schiacciando con un dito il dente di aggancio all'interno della fessura sotto il tappo (W). Solo Modelli 521-522.
Foto 11 - Estrarre la girante (D). Per estrarre la bussola dalla sede del rotore utilizzare l'apposito estrattore della precamera, piantandolo nel foro della bussola .
Pulire accuratamente la girante, le bussole, la precamera e il prefiltro sotto acqua corrente.
Pulire regolarmente le spugne sotto acqua corrente.
Rimontare il tutto facendo attenzione al corretto posizionamento del tubicino di sfiato aria (E), che deve trovarsi verso la parte alta del filtro. Foto3.

ATTENZIONE!

Questo dispositivo interno, scarica l'aria che si trova nella parte superiore della testa del filtro. La durata di questa operazione dipende dalla quantità di aria presente e potrebbe richiedere alcuni minuti. Eventuale rumorosità scomparirà non appena il sistema avrà sc

9

10

11

12

ERSATZTEILE - SPARES - RECHANGES - ONDERDELEN - RECAMBIOS - RICAMBI

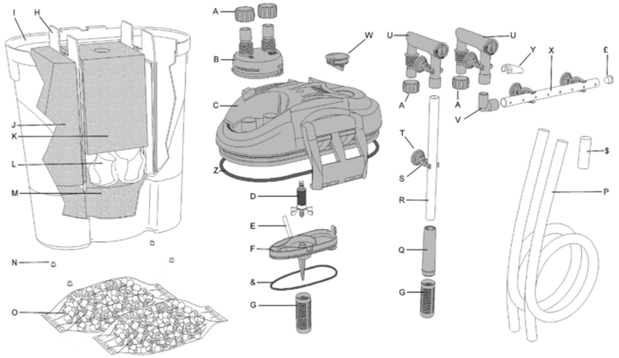

RECHANGES SPARES ERSATZTEILE ONDERDELEN RECAMBIOS RICAMBI				
EDEN		511	521	522
A		9925-04	9937-04	9937-04
B		9925-39	9937-21	9937-21
C		9925-35	9937-20	9937-20
D	50Hz	9925-06	9937-06	9937-51
	60Hz	9925-07	9937-07	9937-52
E		9922-14	9937-16	9937-16
F		9925-05	9937-05	9937-05
G		9925-09	9925-09	9925-09
H		9925-12	9937-09	9937-09
I		9925-01	9937-01	9937-50
J		9925-03	9937-03	9937-03
K		9925-02	9937-02	9937-02
L		—	9921-01	9921-01
M		—	—	9937-53
N		9922-21	9922-21	9922-21
O		9925-16	9925-16	9925-16
P		9925-11	9937-11	9937-11
Q		9925-20	9937-14	9937-14
R		9925-13	9937-12	9937-12
S T		9925-15	9937-08	9937-08
U		9925-10	9937-10	9937-10
V		9922-09	9937-15	9937-15
W		9922-05	9922-05	9922-05
X		9925-14	9937-13	9937-13
Y		9901-07	9905-07	9905-07
Z		9925-36	9937-17	9937-17
&		9925-37	9937-18	9937-18
£		9925-38	9937-19	9937-19
$		—	—	9937-54

D - LIEFERUMFANG
A Mutter
B IN-OUT Schlauchadapter
C Filterkopf
D Rotor
E Luftansaugröhrchen aus Gummi
F Rotorkammer
G Sieb
H Trennwand
I Behälter für Filtermedien
J Bio Patrone
K Mechanische Patrone
L Aktivkohle für chemische Filtrierung (521-522)
M Bio Patrone (nur Modell 522)
N Gummi Füße
O Keramiksubstrat
P Schlauchen für Ansaugen und Auslass
Q Steigrohr
R Ansaugrohr
S Halterungen
T Saugnäpfen
U Winkelstück mit regelbarem Durchflussregler
V Gummi Winkelstück
W Kappe
X Ausströmrohr
Y Diffuser
Z O-Ring Filterkopf
& O-Ring Rotorkammer
£ Kappe zum Ausströmrohr
$ Schlauchadapter zum Ausströmrohr (Modell 522)

GB - COMPONENTS:
A Hose adapters (4 pcs)
B Hose Connecting Device
C Filter Head
D Impeller Unit
E Air Tube
F Impeller Chamber
G Strainer (2 pcs)
H Partition
I Filtering Media Container
J Pre Filter Foam
K Mechanical Filter Foam
L Active Carbon for chemical filtration (521-522)
M Bio Filtering Foam (only on 522)
N Rubber feet
O Ceramic Media
P In and outlet hoses
Q Adapter for intake tube
R Intake Tube
S Clips
T Suction cups
U Elbow with integrated flow-control device
V Curved adapter
W Cap
X Spray-bar
Y Flow Diverter
Z O-Ring Filter Head
& O-Ring for impeller chamber
£ Cap for Spray Bar
$ Adapter Tube for Spray Bar (only 522)

F - PIECES :
A Collier de serrage tuyaux
B Groupe Eau-Arrêt
C Groupe pompe
D Turbine
E Tuyau à air
F Préchambre
G Pré-filtre
H Cloison
I Bac matériaux de filtration
J Mousse pré-filtre
K Mousse filtre mécanique
L Charbon actif pour filtration chimique (521-522)
M Mousse filtre Bio (exclusivement pour le modèle 522)
N Pieds en caoutchouc
O Nouilles en céramique
P Tuyaux souples d'aspiration et refoulement
Q Adaptateur Tube d'aspiration
R Tube rigide d'aspiration
S Clips de fixation
T Ventouses
U Coude avec régulateur de débit
V Adaptateur courbe
W Bouchon
X Tuyau Spray-bar
Y Déflecteur
Z Joint torique groupe pompe
& Joint torique préchambre
£ Bouchon pour Spray Bar
$ Tuyau Adaptateur Spray Bar (pour le modèle 522)

NL - LEVERING
A Moertjes
B IN-OUT slangadapter
C Filterkop
D Rotor
E rubberen ontluchtingsbuis
F Rotorkamer
G Zeef
H Scheidewand
I Container voor filtermateriaal
J Bio Patrone
K Mechanische Patrone
L Aktive kool für chemische filtering (521-522)
M Bio Patrone (alleen Modell 522)
N rubberen voetjes
O Keramiksubstrat
P Slangen in- en uitlaat
Q Stijgbuis
R Aanzuigbuis
S Houders
T Zuignappen
U hoekstuk met regelbaar doorstroomhoeveelheid
V Rubberen hoekstuk
W Kap
X Uitstroom pijp
Y Diffuser
Z O-Ring Filterkop
& O-Ring Rotorkamer
£ Afsluitdop voor uitstroom buis
$ Slangadpter voor uitstroom buis (alleen Modell 522)

E - COMPONENTES:
A Un adaptador de la manguera (4 piezas)
B De la manguera de conexión de dispositivos
C Cabezal del Filtro
D Unidad Rotor
E Tubo de aire
F Cámara del rotor
G Tamiz (2 piezas)
H Partición
I Filtrado de contenedores medios
J Pre filtro de espuma
K Filtro de espuma mecánica
L Carbón activo para la filtración de químicos (521-522)
M Bio Filtro de espuma (solo 522)
N Pies de goma
O Los medios de comunicación de cerámica
P En este lugar y mangueras de salida
Q Tubo de aspiración
R Tubo de alimentación
S Clips
T Ventosas
U Codo con dispositivo integrado de control de flujo
V Curva adaptador
W Tapa
X Tubo spray
Y Desviador de flujo
Z Junta tórica del Cabezal del filtro
& Junta tórica para la cámara del rotor
£ Tapon de la ducha
$ Tubo adaptador de la ducha (solo 522)

I - COMPONENTI:
A Ghiera strinti tubo
B Unità Acqua-Stop
C Gruppo pompa
D Rotore
E Tubetto aria
F Precamera
G Prefiltro
H Paratia
I Contenitore materiali filtranti
J Spugna prefiltro
K Spugna filtro meccanico
L Carbone attivo per filtraggio chimico (521-522)
M Spugna Filtro Bio (solo modello 522)
N Piedini in gomma
O Cannolichi ceramici
P Tubi flessibili aspirazione e mandata
Q Adattatore
R Tubo rigido di aspirazione
S Clips fissaggio
T Ventose
U Gomito con regolatore di portata
V Adattatore curvo
W Tappo
X Tubo Spray-bar
Y Deflettore
Z O.R. Gruppo pompa
& O.R. Precamera
£ Tappo Spray Bar
$ Tubo raccordo Spray Bar (solo modello 522)

D - GARANTIE
Für dieses Produkt gewähren wir ab dem Kaufdatum eine 36 monatige Garantie auf Material und werkseitige Montage. Das Gerät wurden nach den EIN EN 60335-2-41, EN 60335-2-55 Sicherheitsvorschriften konstruiert nach sorgfältigen Arbeitsmethoden und unter Verwendung von Materialien höchster Qualität hergestellt. Damit ist eine dauerhaft hohe Zuverlässigkeit und Leistungsstärke garantiert. Die Garantie erstreckt sich nicht auf unsachgemäße Handhabung, Beschädigung aller Art und technische Veränderungen. Insbesondere für verschmutzte Geräte wird kein Ersatz geleistet. Die Garantie wird gewährt, wenn das Gerät in allen Teilen vollständig und zusammen mit der Empfangsbestätigung oder Rechnung eingereicht wird. Im Garantiefall schicken Sie das Gerät zusammen mit dieser Urkunde und dem Rechnungsbeleg an Ihren Händler zurück. Bei gerechtfertigtem Garantieanspruch behalten wir uns vor, das Gerät zu reparieren oder zu ersetzen. Ansprüche und Folgeschäden, die aus unsachgemäßem Gebrauch, mangelnder Pflege oder Missachtung der Sicherheitsvorschriften entstehen, sind von der Garantie ausgenommen. Verschleißschäden an Verschleißteilen (z.B. Rotor) fallen nicht unter unseren Garantieschutz.

GB - WARRANTY
With this product we offer you a guarantee of 36 months from the date of purchase on materials and manufacturing faults. This unit has been manufactured according to the IEC EN 60 335-2-41, EN 60 335-2-55 Safety Standards, using high quality materials and the most accurate manufacturing processes to grant the highest satisfaction and long lasting. This guarantee does not cover any mishandling, damage or technical modification to the unit. No replacement will be given for units that have not been properly maintained. The guarantee will be honoured only if the unit is returned in its whole and together with the receipt of proof or purchase. In case of returning under guarantee please return it accompanied by this certificate of guarantee and the proof of purchase to your supplier. We do reserve the right to repair or replace the unit. The guarantee does not cover cases of damages that may result from misuse, tampering and negligence or from not observing of the Safety Warnings. This guarantee does not cover parts subjected to natural wearing and tear (i.e. rotors).

F - GARANTIE
Le matériau et l'assemblage de ce produit sont garantis pendant 36 mois à partir de la date d'achat. Le groupe a été réalisé conformément aux consignes de sécurité CEI EN335-2-41, EN335-2-55, selon des processus de production performants et en utilisant des matériaux de haute qualité, ce qui garantit des performances optimales et une longue durée de vie de l'appareil. La garantie ne couvre pas les défauts dus à toute utilisation impropre, altération ou modification technique, ni les produits soiles ou pas soumis aux procédures d'entretien prévues. La garantie ne sera prise en compte qu'en retournant l'appareil dans son intégrité, sur présentation du ticket de caisse ou de la facture d'achat. Pour recourir à la garantie, retourner le produit au détaillant, muni de ce certificat et de la preuve d'achat.
Nous nous réservons le droit de réparer ou de remplacer les produits retournés sous garantie. La garantie ne couvre pas les dommages dus à une utilisation impropre, négligence ou non respect des consignes de sécurité. Les pièces soumises à l'usure (le turbine, par exemple) ne sont pas couvertes par cette garantie.

NL - GARANTIE
Bij deze product is een garantie van 3 jaar van toepassing, ingaande vanaf koopdatum.
Deze garantie gaat over het materiaal en de fabrieksmatige assemblage. Deze product is geconstruiert naar IEC EN 60 335-2-41, EN 60 335-2-55. Dat gegrandert een lange betrouwbaarheid en blijvende goede prestaties.
De garantie vervalt in geval van onvoldoende onderhoud, technische manipulaties en in het bijzonders als er schade is ontstaan wegen verwuiling.
Garantie wordt toegepaast als het complete pomp met alien toebehoren en onderdelen samen met kopie factuur en garantiebewijs naar de verkoper terug is gestuurt.
Vorderingen en schade ontaan door onderhmatige/ ondeskondig in het werk zetten of het niet volgen van de handleiding worden niet vergoed.
Slijtage aan bewegenden delen (bvb rotor) valt niet onder de garantie.

E - GARANTÍA
Con este producto le ofrecemos una garantía de 36 meses a partir de la fecha de compra de materiales y defectos de fabricación. Esta unidad ha sido fabricado de acuerdo a la norma IEC EN 60 335-2-41, EN 60 335-2-55 normas de seguridad, utilizando materiales de alta calidad y el mejor proceso de fabricación para asegurar una mayor satisfacción y duraddiidad. Esta garantía no cubre cualquier mal manejo, daño o modificación técnica en la unidad. No hay sustitución se dará a las unidades que no han recibido el mantenimiento adecuado. La garantía será válida solo si la unidad se devuelva en su totalidad y, junto con el recibo de la prueba o la compra. En caso de devolución por garantía debe estar bien acompañado de dicho certificado de garantía y el recibo de compra a su proveedor. Nos reservamos el derecho de reparar o reemplazar la unidad. La garantía no cubre los casos de daños y perjuicios que puede resultar de mal uso, alteración, negligencia o por no observar las instrucciones de seguridad. Esta garantía no cubre las piezas sometidas a desgaste natural y desgaste (es decir, los rotores).

I - GARANZIA
Il materiale ed il montaggio di questo prodotto, sono garantiti per 36 mesi dalla data di acquisto. L'unità è stata prodotta secondo le norme di sicurezza IEC EN335-2-41, EN335-2-55 con processi produttivi particolarmente accurati e con l'utilizzo di materiali di alta qualità per garantire la massima affidabilità nel tempo ed elevate prestazioni. La garanzia non copre ui improprì, manomissioni o modifiche tecniche di qualunque tipo o i prodotti con evidenti segni di mancata manutenzione o sporchi. La garanzia sarà riconosciuta solo se l'unità sarà restituita nella sua integrità, con la scontrino fiscale o la fattura di acquisto. Nel caso si presenti la necessità di ricorrere alla garanzia, il prodotto dovrà essere restituito assieme al presente certificato e alla prova di acquisto, al negoziante.
I prodotti rientranti nelle condizioni di garanzia saranno riparati o sostituiti a nostro insindacabile giudizio. Sono esclusi dalla garanzia tutti i danni da uso improprio, mancata manutenzione o dalla non osservanza delle norme di sicurezza. Le parti soggette ad usura (es. il rotore) non sono oggetto della presente garanzia.

N.

TYP.

STEMPEL UND UNTERSCHRIFT DES HÄNDLERS
STAMP AND SIGNATURE OF SELLER
CACHET ET SIGNATURE DU REVENDEUR
STEMPEL EN HANDTEKENING VAN DE HANDELAAR
SELLO Y FIRMA DEL VENDEDOR
TIMBRO E FIRMA DEL RIVENDITORE

VERKAUFSDATUM
DATE OF SALE
DATE DE VENTE

DATUM VAN DE VERKOOP
FECHA DE VENTA
DATA DI VENDITA

22429/TI-15

EDEN®

EDEN®

HINWEISE
INSTRUCTIONS
INSTRUCTIONS
INSTRUCTIES
INSTRUCCIONES
ISTRUZIONI

511 521 522

511 521 522

D Original Bedienungsanleitung Selbstansaugender Aussenfilter

GB Original instructions Easy priming external filter

F Notice originale Filtre exterieur auto amorcant

NL Oorspronkelijke gebruiksaanwijzing Zelfaanzuigende buitenfilter

E Manual original Filtro externo autocebante

I Manuale d'uso originale Filtro esterno autoinnescante

PfG GmbH
Postfach 2068
48469 Hörstel
Germany

www.eden-aquarium.com
info@eden-aquarium.com

MADE IN ITALY